SPACECOM CCTV LENSES

2XHE

ズームレンズ用の2倍エクステンダー

【仕様】

ズーム比：	2倍	大きさ，質量：	φ48×8.8mm，約50ｇ
F値：	取り付けレンズの 2倍相当		

【外観図】

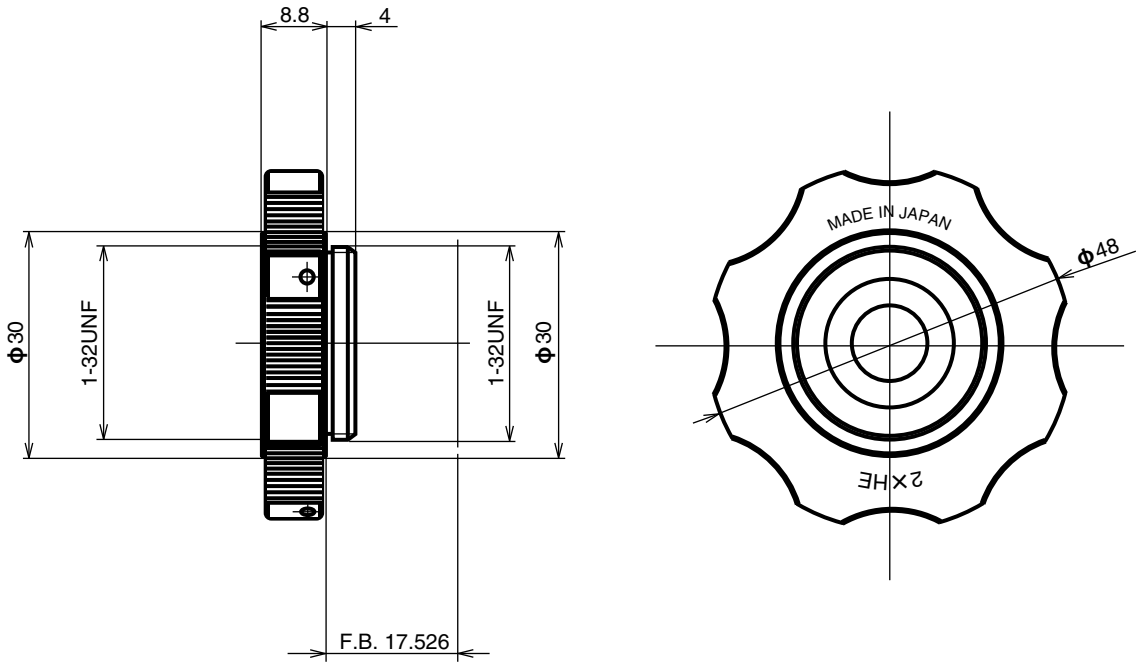

Unit:mm

仕様・外観などはお断りなく変更することがあります