SPACECOM CCTV LENSES

EZ-H10×8.5M

【仕様】

イメージサイズ：1/2 1/3 1/4

焦点距離：	8.5〜85mm
最大口径比：	1:1.6
絞り：	F1.6〜Close
ズーム比：	10倍
包括角度：	8.5mmにて41.3°×31.5° 85mmにて 4.3°× 3.2°
最大画面寸法：	6.4×4.8mm（φ8mm）
至近距離：	1.2m（前玉面より）
最近接の撮影範囲：	8.5mmにて86.5×64.9cm 85mmにて 8.6× 6.5cm
バックフォーカス：	15.56mm（In Air）
フランジバック：	17.526mm
操作： ズーム：	モーター駆動（DC±6.4V，Max40mA） 動作スピード（全域）約6.5sec.
フォーカス：	モーター駆動（DC±6.4V，Max40mA） 動作スピード（全域）約6.5sec.
アイリス：	モーター駆動（DC±6.4V，Max40mA） 動作スピード（全域）約3sec.
作動温度範囲：	-10〜+50℃
マウント：	C-マウント（レンズ姿勢調整可能）
フィルターネジ径：	43mm P0.75
大きさ，質量：	70×65×101.5mm，約275ｇ

【構成】

レンズ・・・・・・・・・・・・・・・・・1
レンズキャップ・・・・・・・・・・・・1
ダストキャップ・・・・・・・・・・・・1

4PINコネクター（メス）・・・・・・・・・・・・・1
（外径6mmの4芯ケーブルを別途用意して下さい）

【外観図】

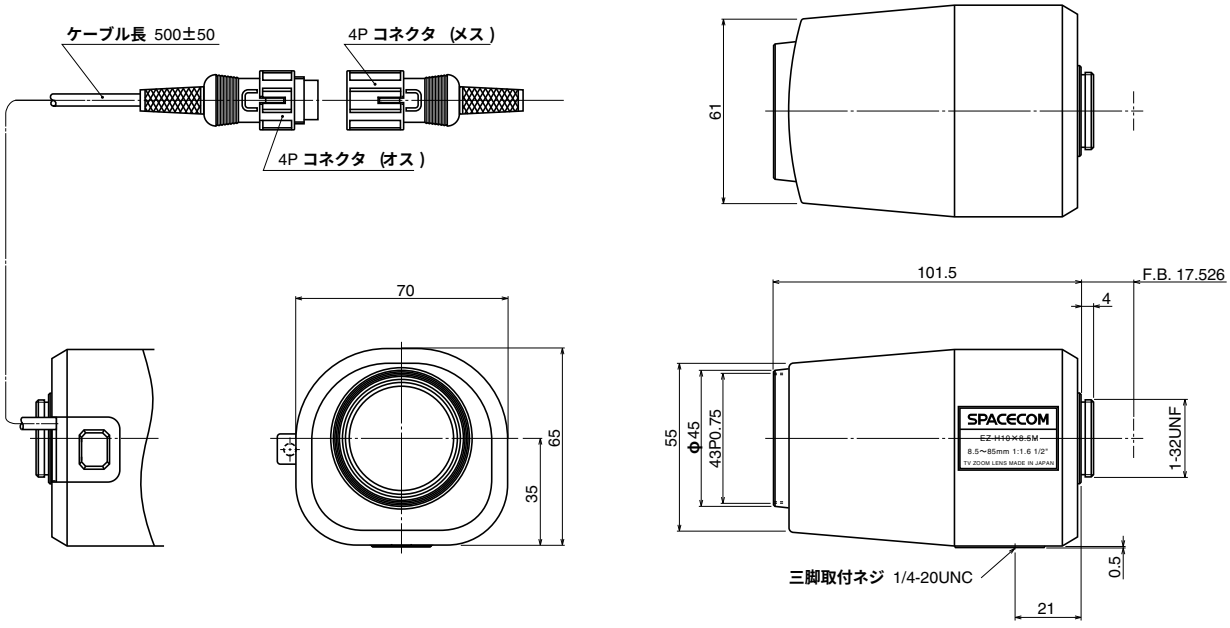

Unit:mm

【回路図】

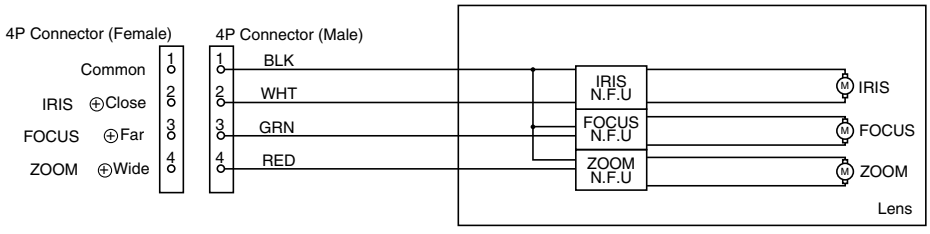

仕様・外観などはお断りなく変更することがあります