SPACECOM CCTV LENSES

L38PCS

【仕様】

イメージサイズ：1/3 1/4

焦点距離：	3.8mm
最大口径比：	1:2.4
絞り：	F2.4~CLOSE
包括角度：	64.6°×50.7°
最大画面寸法：	4.8×3.6mm （φ6mm）
至近距離：	1.0m（前玉面より）
最近接の撮影範囲：	100.8×79.0cm
バックフォーカス：	10.41mm（In Air）
フランジバック：	12.5mm
操作方式：	フォーカス： なし アイリス ： 手動
作動温度範囲：	-10~+50℃
マウント：	CS-マウント
大きさ，質量：	φ30×78.1mm，約75ｇ

【構成】

レンズ・・・・・・・・・・・・・1
ダストキャップ・・・・・・・・・1

【外観図】

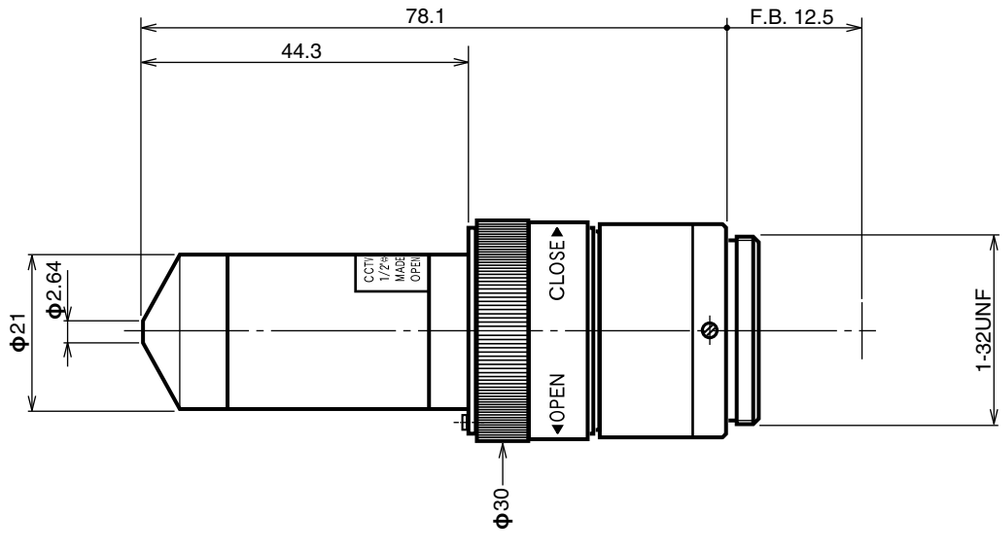

Unit:mm

仕様・外観などはお断りなく変更することがあります